Urbanplay®
Espacios para jugar y compartir

KOMPAN®
Let's play

Balancín con Resortes

Proveedor: Kompan®
Origen: Dinamarca
Familia: Traditional Play
Nombre: Balancín con Resortes

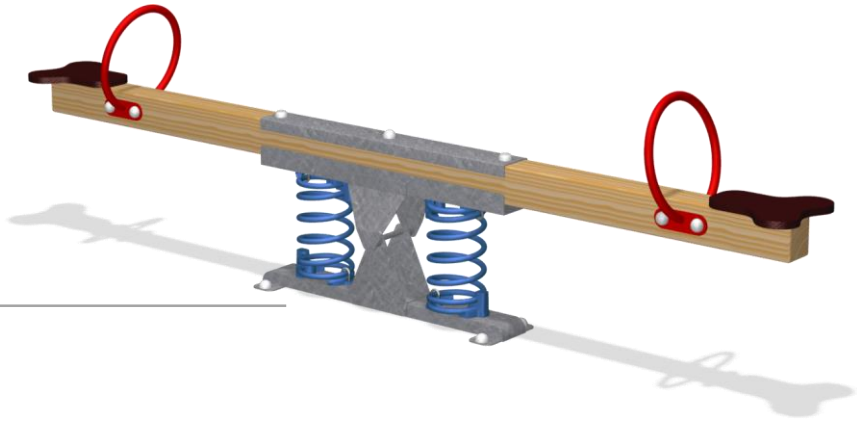

DESCRIPCIÓN

Dimensiones:
Largo: 3,09 m
Ancho: 0,37 m
Alto: 0,83 m

Área de seguridad:
11,3 m2

Espacio mínimo requerido:
5,09m x 2,37m

Altura crítica de caída:
0,55 m

Edad mínima recomendada:
3 años o más

Niños jugando simultáneamente:
2 aprox.

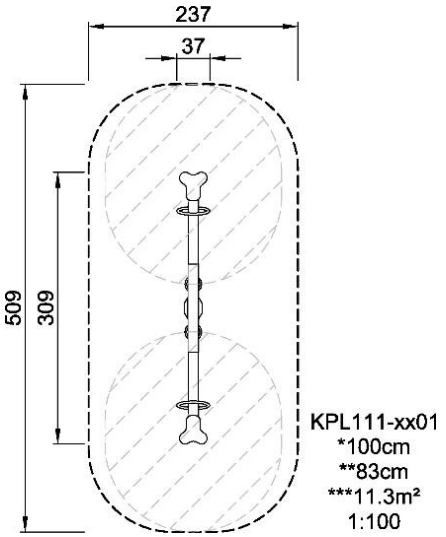

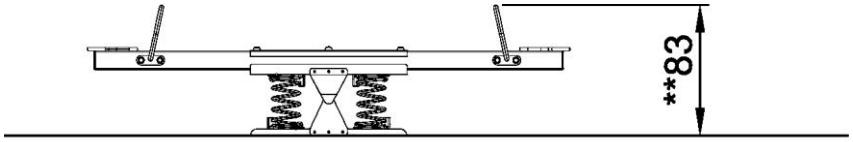

ACTIVIDADES

SOCIALIZAR

BALANCEO

CERTIFICACIONES

Certificación de Seguridad EN 1176
Por el cumplimiento de los estándares internacionales más relevantes.

Certificación de Calidad EN 1776
Por el cumplimiento de los estándares internacionales más relevantes.

ESPECIFICACIONES TÉCNICAS

Resortes: Los resortes están fabricados con acero de calidad en cumplimiento con la norma DIN 17221 y son sometidos a pruebas especiales contra la formación de grietas, fractura por fatiga. La durabilidad del resorte y la vida útil en uso se prueban para determinar que el resorte funcionará después de más de 5 años de uso normal. Los resortes están equipados con abrazaderas anti-pinch patentadas de nylon fundido o accesorios de resorte especialmente desarrollados por Kompan.

Soportes, tornillos y pernos: están hechos de acero galvanizado sometido a tratamiento anti-corrosivo Delta-Magn y en algunos casos electro-pintado con pintura en polvo (EC).

Azas (Handholds): son barras circulares hechas de Poli-propileno (PP) con núcleo de acero electro-galvanizado o acero inoxidable.

Asientos: hechos de paneles de Poli-etileno de alta densidad (HDPE) con alta resistencia al desgaste. El HDPE es un material termoplástico que puede ser granulado y reciclado luego de su vida útil.

Poste de madera: hecho a partir de Pino impregnado KOMPAN (Pinus Sylvestris), de origen Europeo y en cumplimiento con las normas de responsabilidad ambiental FSC.

INSTALACIÓN

Para el juego infantil de resorte KPL111, solo se requiere 2 personas para llevar a cabo labores de instalación considerando 1 anclaje (4 horas).